iBurner

Fiche Technique IB210

Brûleur Ethanol Télécommandé 210 cm

à allumage électronique et détecteurs de sécurité

Spécifications

COMMANDES

Télécommande avec bouton marche/arrêt
Contact sec pour les applications domotiques
Pilotage à distance par Smartphone
Commandes déportées

ALLUMAGE-ALIMENTATION

Allumage automatique et sécurisé par allumeur basse tension à induction électronique.

Pompes d'alimentation à membranes high-tech.

SECURITE

Détecteurs électroniques qui stoppent automatiquement l'appareil en cas de dysfonctionnement
($C0^2$, température, niveaux, jauge de réservoir, etc.)

NORMES

Brûleur conforme aux normes de sécurité
CE (Europe)
FCC (USA)
IC (Canada)

Données Techniques

Télécommande incluse

Capacité du réservoir : 21 Litres

Consommation : 1,6 Litre/heure

Puissance : 13 800 Watts

Dimensions : 210 x 24 x 21,1 cm (L x l x H)

Poids : 52 kg

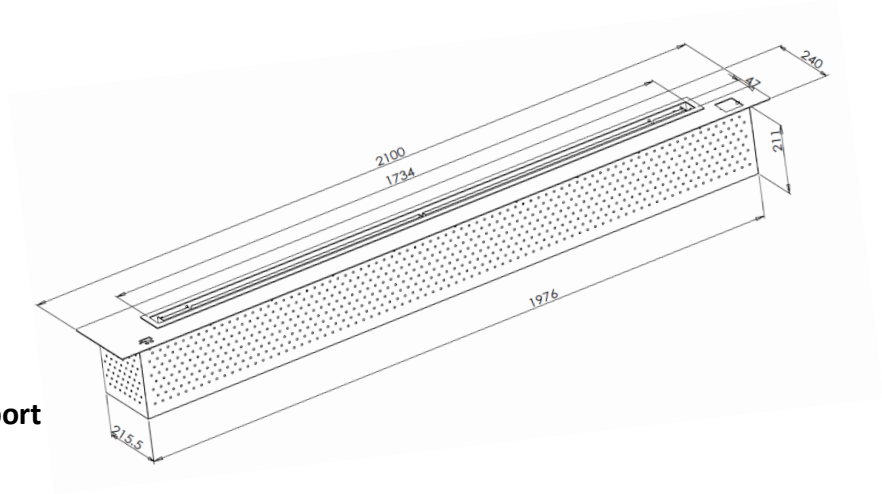

Dimensions pour encastrement dans le support

Longueur : 198,1 cm
Largeur : 22 cm
Profondeur : 24 cm

Notice d'utilisation

1- Raccordement électrique

- Connecter le chargeur 12V fourni au brûleur puis à une prise électrique

2- Remplissage du réservoir

Attention : N'utilisez que du combustible éthanol dénaturé 95 – 97%.
Ne jamais remplir directement le brûleur, remplir le réservoir.

- Appuyer sur le bouton d'ouverture du réservoir et ouvrir la trappe.
- Connecter le tuyau (3) sur le bloc et appuyer sur le bouton de remplissage (2).
- Le bloc va aspirer l'éthanol automatiquement et arrêter lorsqu'il est plein.
- Enlever le tuyau et refermer la trappe de la zone de remplissage qui se verrouillera automatiquement.

3- Mise en route et arrêt

- Appuyer le bouton « Marche/Arrêt » sur le dessus du brûleur, ou
- Appuyer le bouton « Marche/Arrêt » de la télécommande, ou
- Actionner la commande déportée de mise en route/arrêt